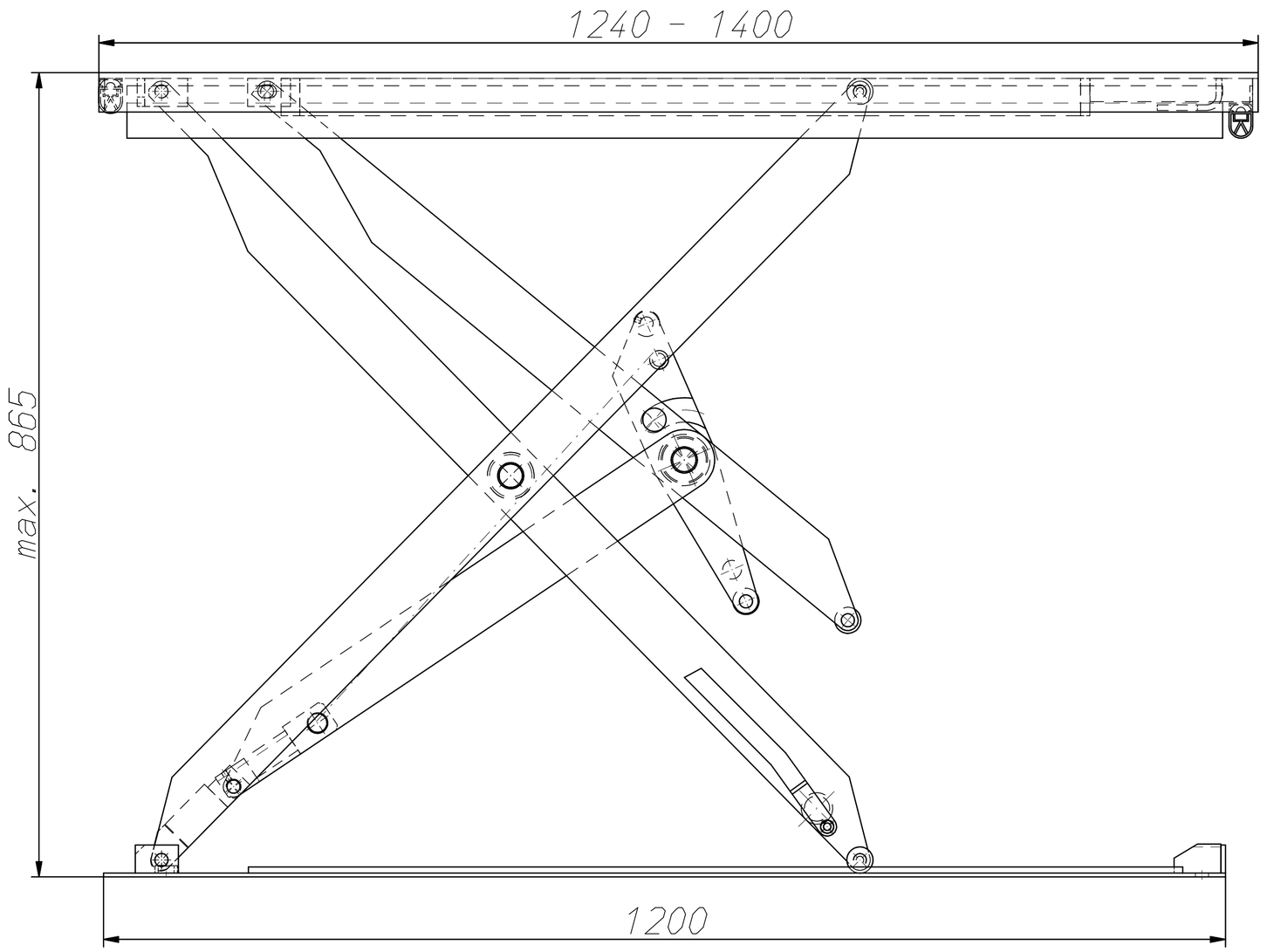

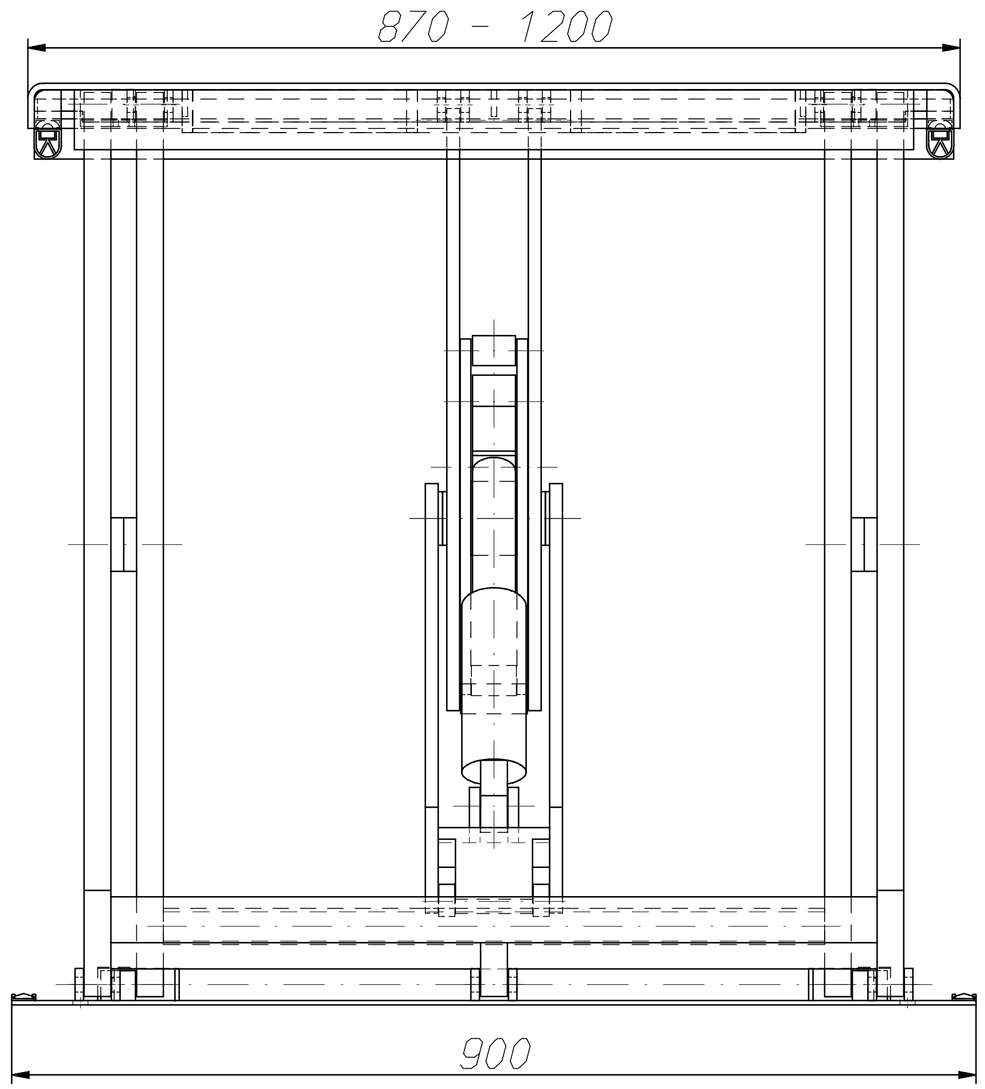

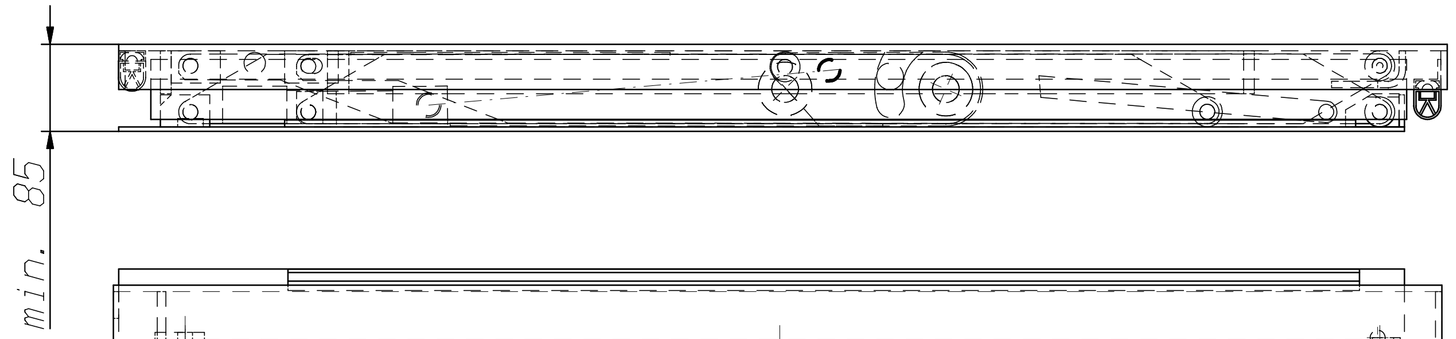

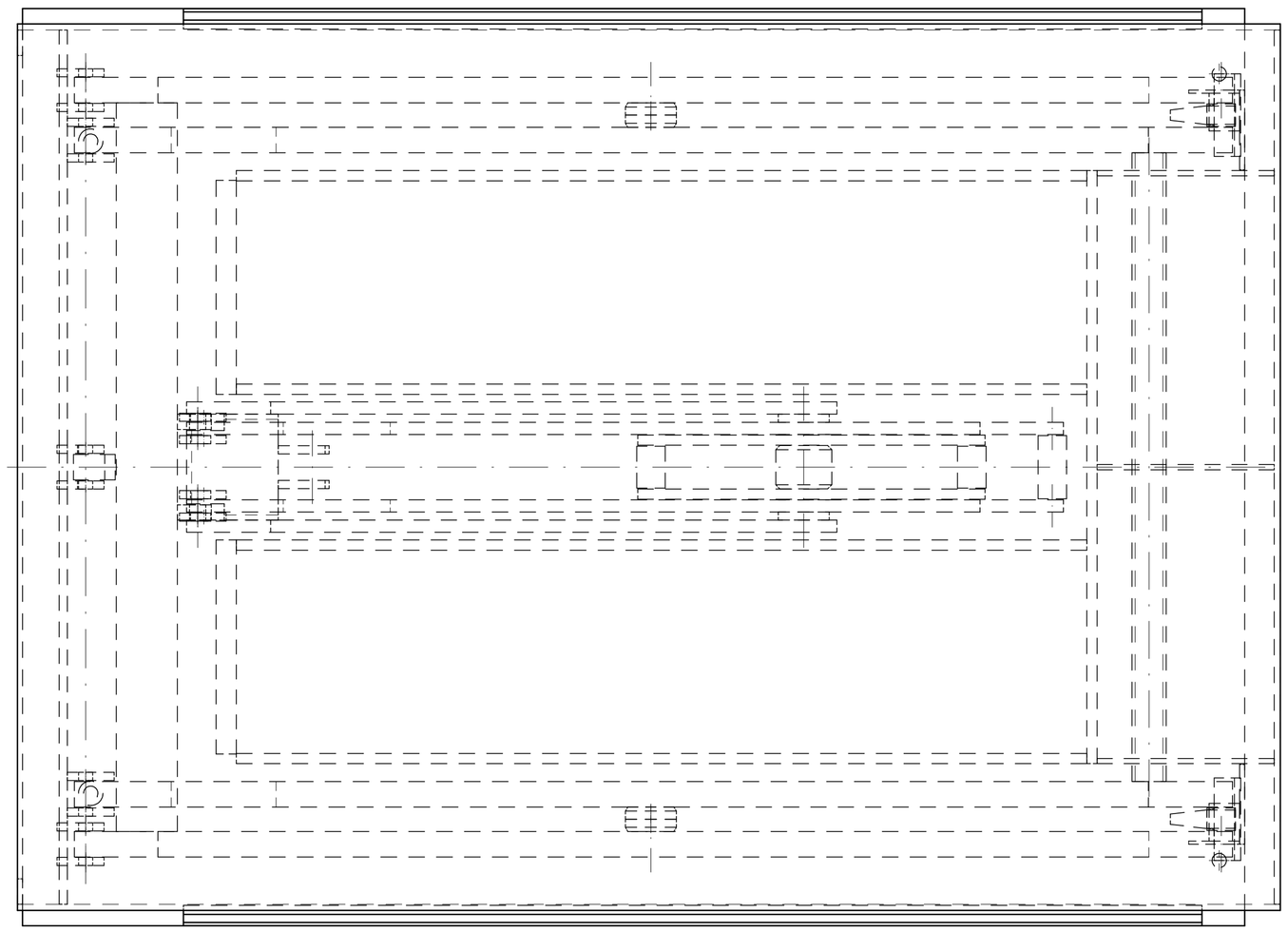

Ind.	Änderung	Datum	Na.	Ind.	Änderung	Datum	Na.

Diese Zeichnung hat gesetzlichen Schutz nach DIN 34. Maße ohne Toleranzangabe nach DIN 7168 m

	Datum	Name
Gez.	17.09.1999	Büter
Gepr.		

BÜTER® HEBETECHNIK GmbH
Büter Hebetechnik GmbH
Emmener Strasse 9
D-49716 Meppen
Telefon 05935-7059-0
Telefax 05935-7059-10

Maßstab		Zeichnungs-Nr.
1:5	Flachhebetisch HF 08-09 800 kg	1.E14.008130-1

27.03.2020